VÁLVULA ESFERA LATÃO PASSAGEM PLENA

A Válvula de Esfera Latão possui corpo em peça única com tampa roscada em uma das extremidades, minimizando pontos de fuga do fluido e oferecendo segurança absoluta com vedação estanque.

Acionamento manual por alavanca de 1/4 de volta (90°), que reduz os tempos de abertura e fechamento da válvula. Vedações em PTFE. Extremidades com roscas BSP (Fêmea x Fêmea). Haste à prova de expulsão, oferecendo maior segurança quando em operação e manutenção da gaveta. As válvulas poderão ser utilizadas somente para rede de água.

***Para utilização exclusivamente em sistemas hidráulicos de água, com temperatura de 0 a 80°C.**

INFORMACÕES TÉCNICAS:

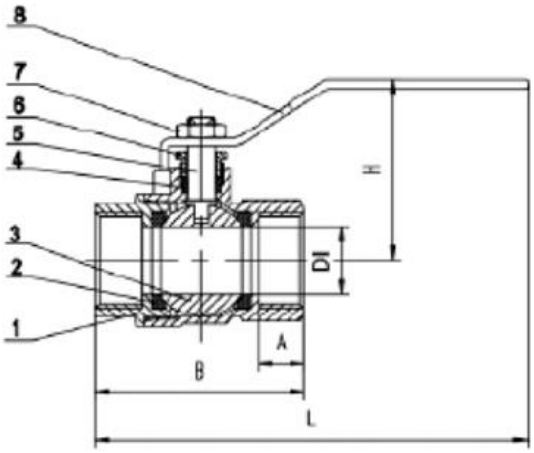

REFERÊNCIA	TAMANHO	PASSAGEM (DI)	A	B	H	L
18865	1/2"	13.5	12	50	52	122
19381	3/4"	19	12	57	58	125
18866	1"	23	12	58	58	135
19382	1.1/4"	30	16	77	75	177
19383	1.1/2"	35	16	82	80	180
18867	2"	47	18	99	98	215

Observação: Todas as dimensões da tabela em milímetros

CARACTERÍSTICAS:

Rosca de entrada	BSPP (NBR NM-ISO 7-1)
Rosca de saída	BSPP (NBR NM-ISO 7-1)
Temperatura de trabalho	-20°C a 120°C
Material da haste	Latão
Material da alavanca	Aço
Material da vedação (sede)	Teflon (PTFE)
Material do corpo monobloco	Latão niquelado (NBR 14788:2001)
Classe	PN-25
Garantia	5 anos

V.BR.1.0.0

SEGURIMAX INDÚSTRIA, IMPORTADORA E EXPORTADORA LTDA
Rua Margarida Zimmermann, 222 - Bela Vista - CEP 89111-094 - Gaspar, SC Fone: (47) 3703-1888 - sac@segurimax.com.br - www.segurimax.com.br

Segurimax